## Разрез 1-1

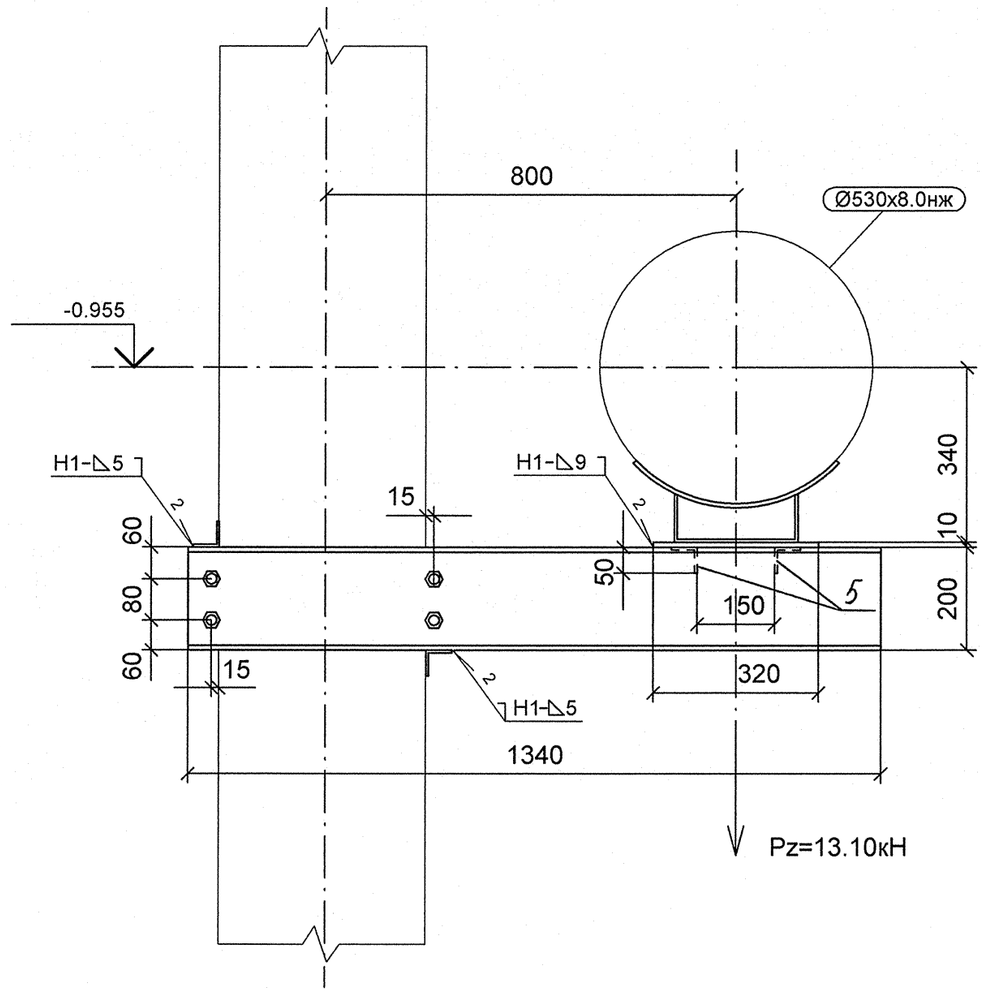


## Разрез 2-2

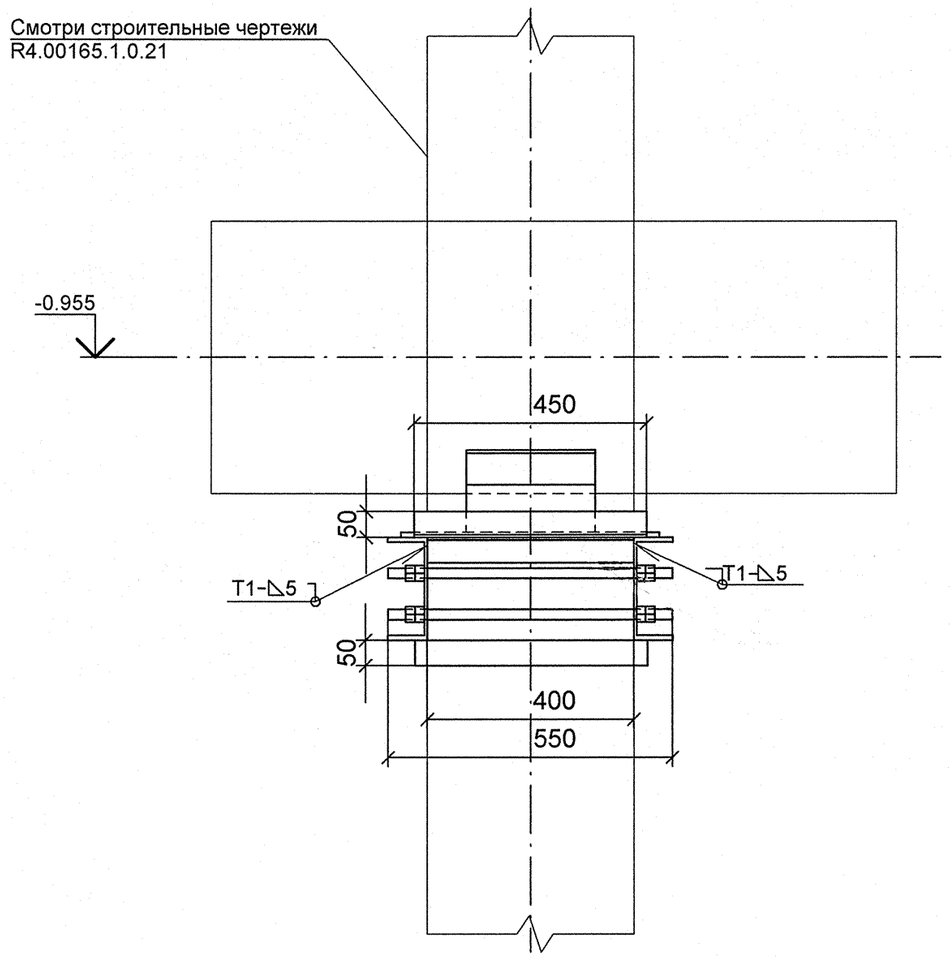


## План расположения опоры

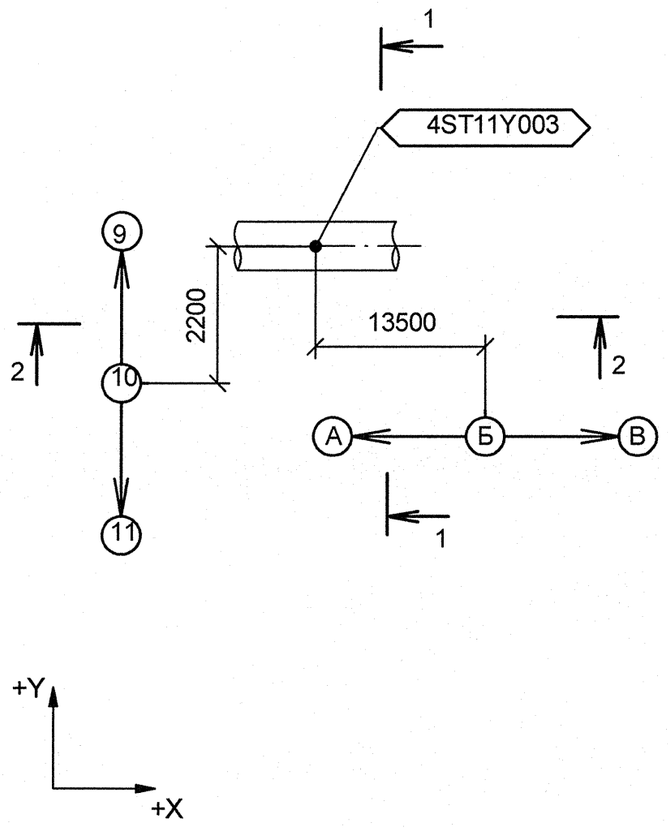


## Изометрический вид

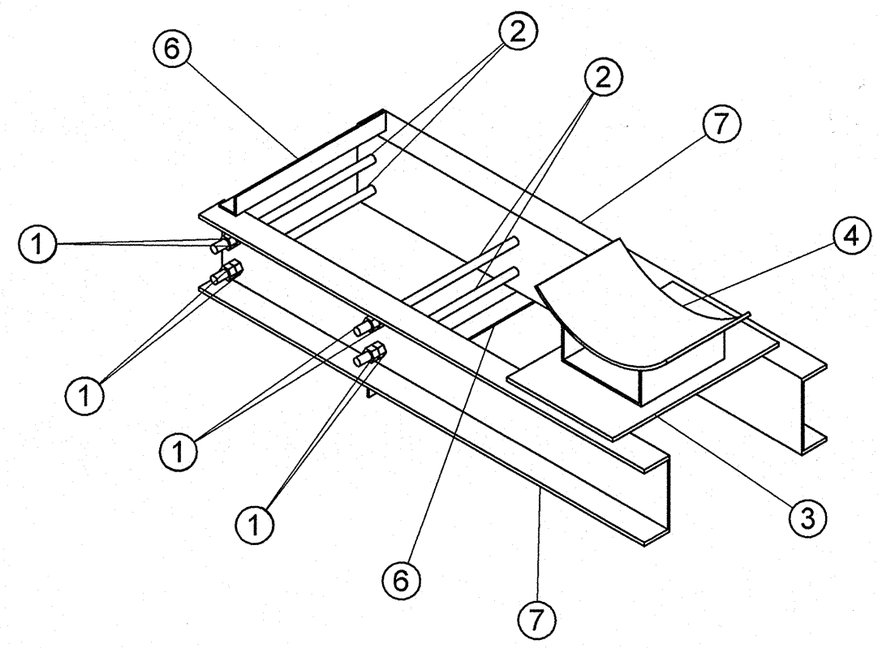


## Спецификация деталей

| Поз. | Обозначение | Наименование | Кол | Материал | Масса, кг ед. | Масса, кг общ. | Примечание |
|---|---|---|---|---|---|---|---|
| 1 | ГОСТ 5915-70 | ГАЙКА М20 | 16 | 35 ГОСТ 1759.0-87 | 0.07 | 1.14 | |
| 2 | ГОСТ 2590-2006 | КРУГ 20 - В, L = 550 | 4 | 20-б ГОСТ 1050-88 | 1.36 | 5.43 | |
| 3 | ГОСТ 19903-74 | ЛИСТ Б-ПН-10х500х320 | 1 | Ст3сп5 ГОСТ 14637-89 | 12.56 | 12.56 | |
| 4 | 22 ОСТ 34-10-615-93 | ОПОРА 530К | 1 | СБОРНЫЙ | 13.40 | 13.40 | |
| 5 | ГОСТ 8509-93 | УГОЛОК 50Х50Х5, L = 400 мм | 2 | Ст3сп5 ГОСТ 535-2005 | 1.51 | 3.02 | |
| 6 | ГОСТ 8509-93 | УГОЛОК 50Х50Х5, L = 450 мм | 2 | Ст3сп5 ГОСТ 535-2005 | 1.70 | 3.39 | |
| 7 | ГОСТ 8240-97 | ШВЕЛЛЕР 20У, L = 1340 мм | 2 | Ст3сп5 ГОСТ 535-2005 | 24.66 | 49.32 | |
| | | | | | | | |
| | | | | | | | |
| | ГОСТ 2246-70 | ПРОВОЛОКА | | СВ-08Г2С | - | - | |
| | ГОСТ 9467-75 | ЭЛЕКТРОДЫ | | УОНИИ 13/45 | - | - | |
| | | | | | Итого: | 88.25 | |

1 Привязку опоры смотри чертеж R4.ST10.3010.012.01.00.001 (R4.00202.1.0.12 лист 8).
2 Сварку производить по ГОСТ 5264-80.
3 Сварку опоры с трубопроводом производить по ОСТ 34-10-615-93.
4 Отметка трубопровода подлежит уточнению в соответствии с уклоном трубопровода.
5 На круге поз.2 нарезать резьбу М10 l=100 мм с двух сторон на монтаже.
6 Pz - максимальная нагрузка на опору.
7 Изготовить один комплект.

АРХИВНЫЙ ЭКЗЕМПЛЯР

| Изм. | Кол.уч. | Лист | № док. | Подпись | Дата |
|---|---|---|---|---|---|
| Инженер 3 к. | | Мосенков | | | 16.03 |
| Пров. инж. 2 к. | | Соколова | | | 23.04 |
| Нач.гр. | | Морозова | | | 28.04 |
| Н.контр. | | Краснояров | | | 28.04 |

Инв. № подл. R4.00202.1.0.12
Лист 174

R4.ST10.3012.012.01.00.088

Ростовская АЭС Блок 4

Главный корпус
Машинное отделение (ДО, ЭЭТУ)
Трубопроводы замкнутого контура ОГЦ

| Стадия | Лист | Листов |
|---|---|---|
| Р | 1 | 1 |

Опора скользящая
4ST11Y003

ОАО "НИАЭП"
2012

Формат А2

Дополнительные подписи

Взам. инв. N

Подп. и дата

Инв. N подл. R4.00202.1.0.12